radinn®
MOTOSURFING

На гребне волны с 2013 года

Страсть к серфингу

Меня часто спрашивают: "Как вам пришла в голову идея создать такой джетборд?'. Краткий ответ заключается в том, что на самом деле это не было моей идеей, поскольку начиная с 50-х годов прошлого века довольно много людей пыталось реализовать эту идею, достигая тех или иных результатов. И несмотря на определенные проблемы с реализацией моторизованных серфбордов, возникавшие у предшественников, мое видение задачи, или, скорее даже мое твердое убеждение, заключалось в не только в создании крутого и мощного джетборда, - я стремился создать нечто большее, - сообщество джетбордеров! Я отлично представляю себе образ жизни, вдохновленный красотой серфинга, который возник на базе различных водных видов спорта, использующих серфборды.

История успеха

Команда компании Radinn создает джетборды с 2013 года. С момента создания первого прототипа, где бы он ни демонстрировался, с тех самых пор, как я впервые осознал, сколь сильные положительные эмоции джетборд Radinn вызывает у окружающих, все свое время и силы я посвятил реализации этой идеи. На сегодняшний день мы полностью переосмыслили собственные инновационные разработки и запустили в производство первый в мире коммерчески доступный джетборд с водометным элетродвигателем – моторизованный серфборд, отличающийся не только высокой мощностью, но и безопасностью, интеллектуальной системой управления, способный подарить владельцу невероятные впечатления. Это идеальный джетборд.

Наследие

Наша миссия состоит в том, чтобы сделать джетбординг доступным для всех любителей активных водных видов спорта, продолжая свои разработки с целью предоставить вам захватывающую возможность ощутить себя на гребне волны "Radinn" еще более быстрым, радикальным и безопасным способом.

Александр Линд,
основатель компании Radinn

Поздравляем вас с покупкой нового джетборда Radinn!

Итак, теперь вы являетесь владельцем самого продвинутого джетборда с водометным элетродвигателем в мире. Джетборд Radinn представляет собой мощное плавсредство для индивидуального использования, возможности которого выходят за привычные рамки индустрии экстремальных водных видов спорта.
Команда разработчиков Radinn чрезвычайно гордится своими достижениями, надеясь, что в самом скором времени вы откроете для себя невероятное ощущение свободы и радости, которое способен подарить моторизованный серфборд, не зависящий от ветра и волн.

Однако, прежде чем отправиться к водоему, мы просим вас уделить некоторое время для внимательного изучения данного руководства по эксплуатации джетборда. Как известно, вместе с большой силой приходит и большая ответственность. Ошибки при эксплуатации джетборда могут причинить вред как самому пользователю, так и посторонним людям и/или окружающей среде. Данное руководство содержит всю необходимую информацию, которая позволит вам наслаждаться моторизованным серфингом легко и безопасно.

И, конечно же, команда Radinn искренне желает вам радостных и захватывающих приключений, которые способен подарить новый и самый продвинутый в мире джетборд.

Удачного серфинга,
Команда Radinn.

Мобильное приложение для контроля вашего джетборда

С той целью, чтобы вы могли **долгое время содержать свой джетборд в идеальном состоянии**, мы разработали специальное мобильное приложение, позволяющее оперативно контролировать его технические параметры.
Все необходимые данные в реальном времени передаются от системы управления джетборда на ваш смартфон и, в случае возникновения нештатной ситуации, вы немедленно получите соответствующее уведомление. Кроме того, поступающие в приложение данные будут автоматически проанализированы с тем, чтобы своевременно сообщить вам о необходимости произвести техобслуживание.

Приложение позволяет вам проверить уровень заряда батареи, запустить диагностику, обратиться к руководству по эксплуатации Radinn, - и многое другое.

В приложении вы можете как **установить ограничения, которые посчитаете нужным**, так и отключить их, изменить мощность и режимы работы электро-двигателя, - в зависимости от погодных условий и мастерства серфера.
Перед использованием мобильного приложения убедитесь, что магнитный ключ отключен с целью блокировки джетборда от случайного старта.

Загрузите приложение Radinn для iPhone или для телефона на Android

Available on the iPhone App Store

ANDROID APP ON Google play

CE

Руководство по эксплуатации джетборда Radinn

1 Обзор

8 **Обзор оборудования**

- Джетборд Radinn
- Беспроводной контроллер

12 **Стандартная комплектация**

- Перечень оборудования

2 Безопасность

14 **Предупреждения и безопасность**

- Важная информация и отказ от ответственности
- Джетборд Radinn
- Батарея Radinn Power Pack
- Зарядное устройство Radinn Charger

22 **Правила техники безопасности**

- В отношении пользователя
- В отношении джетборда Radinn
- В отношении эксплуатации джетборда Radinn
- В отношении аккумуляторной батареи Radinn Power Pack
- В отношении зарядного устройства Radinn Charger
- Правила надлежащего использования джетборда Radinn

3 Сборка

42 **Подготовка джетборда**

- Зарядка батареи Power Packs
- Индикация батареи Power Packs
- Зарядка контроллера
- Установка батареи в корпус
- Сопряжение контроллера с джетбордом
- Спецификация беспроводного контроллера
- Индикация беспроводного контроллера
- Крепление контроллера и магнитного ключа
- Монтаж плавников
- Перед стартом

4 Эксплуатация

60 **Серфинг на джетборде**

- Начните движение сидя на коленях
- Движение стоя
- Повороты
- Распространенные ошибки

68 **Обслуживание**

- Техобслуживание аккумуляторной батареи Power Pack
- Обслуживание корпуса джетборда

75 **Утилизация**

- Утилизация аккумуляторной батареи Power Pack и прочих элементов джетборда

Обзор оборудования

Джетборд Radinn

Вид сверху

1 Батарейный отсек
2 Место крепления магнитного ключа
3 Ручки корпуса

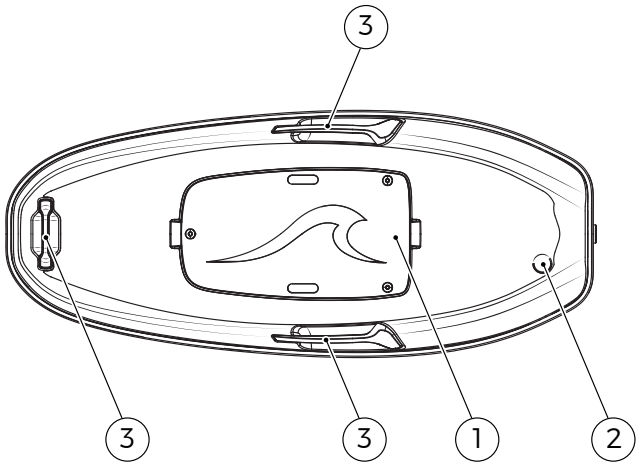

Вид сбоку

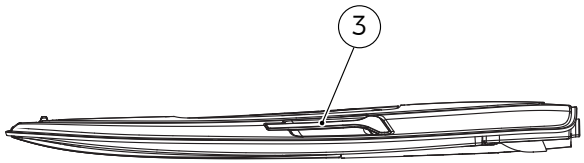

Джетборд Radinn

Вид снизу

4 Водозабор
5 Выходное сопло двигателя

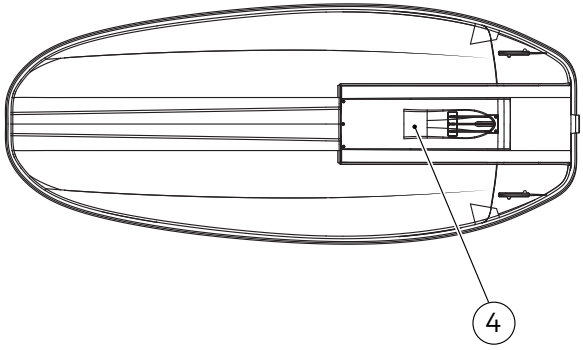

Вид сзади

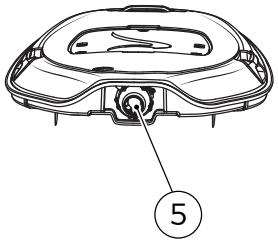

Обзор оборудования

Беспроводной контроллер

Контроллер - вид спереди

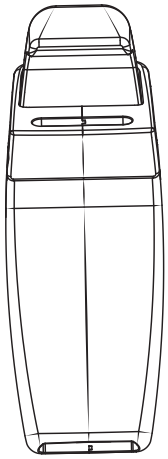

Контроллер - вид слева

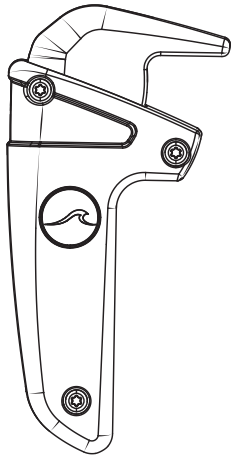

Беспроводной контроллер

Контроллер - вид справа

1 Рычаг акселератора
2 Светодиодные индикаторы

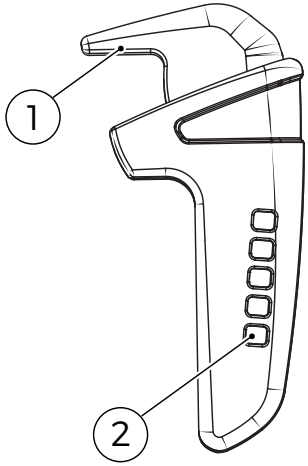

Контроллер - вид сзади

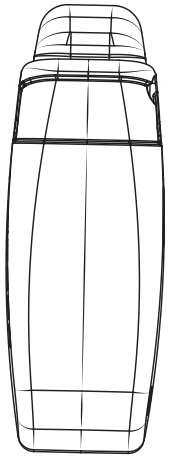

Обзор оборудования

Перечень оборудования

В стандартную комплектацию входят:

1. Джетборд Radinn®
2. Аккумуляторная батарея Radinn® Power Pack
3. Транспортировочная сумка Radinn®
4. Зарядное устройство Radinn® Charger
5. Беспроводной контроллер Radinn® с зарядным устройством
6. Магнитный ключ Radinn® с поводком
7. Плавники Radinn® и дополнительные аксессуары
8. Руководство по эксплуатации Radinn®

Аккумуляторная батарея Radinn Power Pack и зарядное устройство Radinn Charger поставляются в отдельных упаковках.

STOP

Аккумуляторная батарея Radinn Power Pack поставляется в частично заряженном состоянии. Мы рекомендуем зарядить ее полностью сразу же по получении (в течение 10 дней).

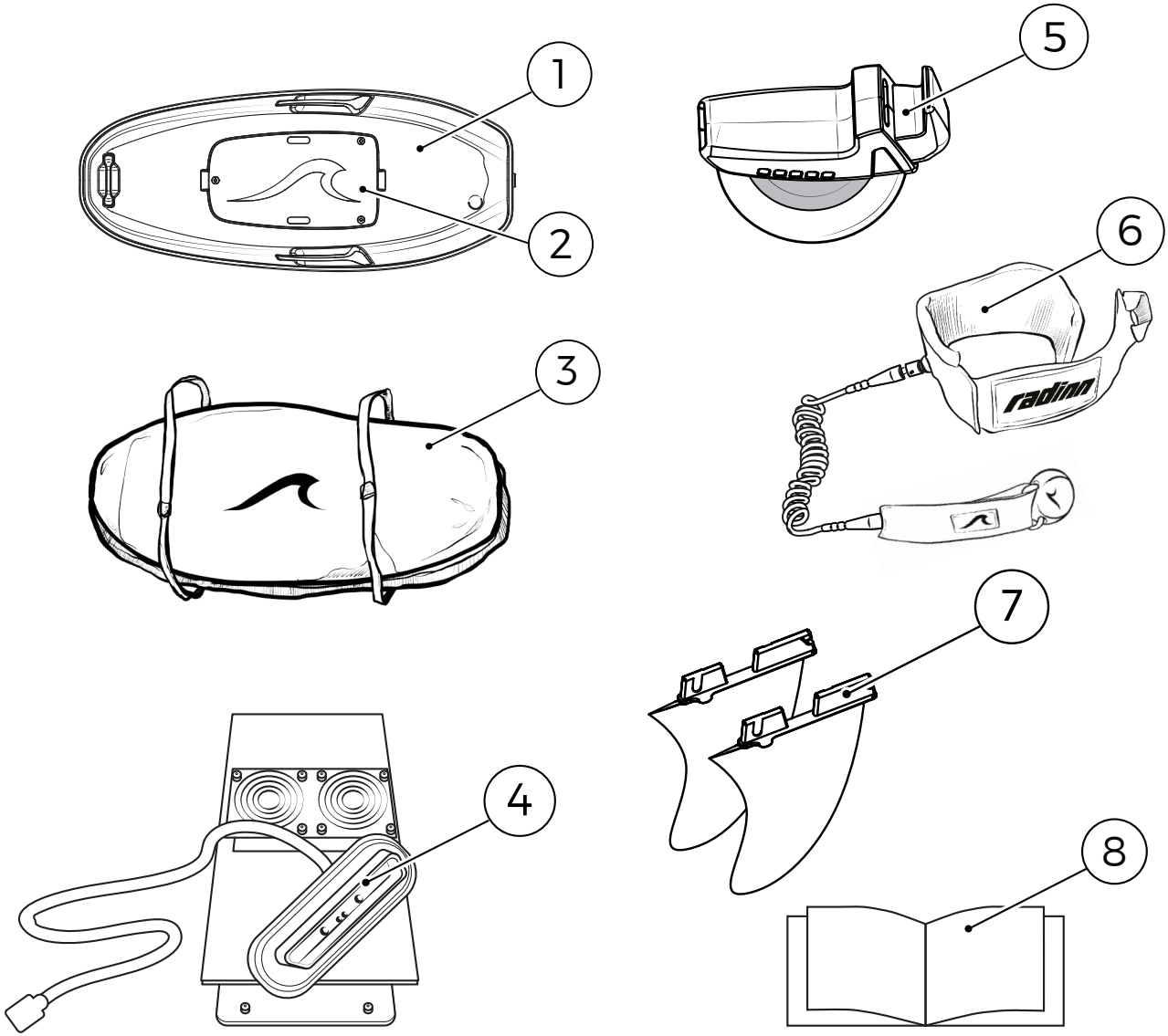
1
2
3
4
5
6
7
8
radinn

Важная информация

ВНИМАНИЕ! Если вы обнаружите признаки контакта разъема батареи с водой, или если батарея выглядит поврежденной, ни в коем случае не подключайте батарею к джетборду! Немедленно свяжитесь с представителем компании Radinn для получения дополнительной информации.

radinn.com/pages/contact-us

Перед тем, как приступить к серфингу на вашем мощном джетборде, внимательно изучите данное руководство. Крайне важно, чтобы вы хорошо понимали все рекомендации и строго следовали изложенным в данном ркуководстве инструкциям по эксплуатации и технике безопасности.

Эксплуатация джетборда безопасна и соответствует всем актуальным отраслевым стандартам. Однако при неправильной эксплуатации мощный электродвигатель джетборда может привести к серьезным травмам и/или летальному исходу пользователя и/или окружающих. Именно поэтому мы категорически настаиваем на внимательном и подробном изучении изложенной в данном руководстве информации по технике безопасности и инструкций по безопасной эксплуатации джетборда.

С целью привлечения внимания к важной информации в данном руководстве используются следующие символы:

Осторожно!
Опасность травмы и/или летального исхода. Данный символ указывает на риск причинения травм и/или летального исхода пользователю и/или окружающим при эксплуатации джетборда.

Стоп!
Игнорирование данной рекомендации может привести к повреждению вашего джетборда и/или иного оборудования.

Важная информация!
Инструкции по эксплуатации, техническому обслуживанию, уходу и/или иные рекомендации.

Отказ от ответственности

В соответствии с последними технологическими инновациями в области разработок, материалов, программного обеспечения, электронных комплектующих, - а также, но не ограничиваясь этим, в области дизайна и применения композитных материалов, -компания Radinn AB стремится постоянно обновлять и совершенствовать свой джетборд. В связи с этим компания Radinn AB оставляет за собой право в любое время и без предварительного уведомления вносить изменения в конструкцию, модифицировать или иным образом изменять любые элементы и характеристики, описанные в данном руководстве. Таким образом, характеристики и функции, описанные и проиллюстрированные в данном руководстве, могут отличаться, варьироваться или оказаться некорректными. В той мере, в какой это установлено законом, компания Radinn AB не несет никакой ответственности за любую упущенную выгоду, нанесенный ущерб, травмы и/или летальный исход, возникшие прямо или косвенно в результате применения или невозможности применения информации, иллюстраций и/или инструкций, приведенных в настоящем руководстве. Несмотря на то, что компания Radinn AB в меру своих сил стремится предоставить как можно более точную и актуальную информацию, иллюстрации и/или инструкции, практическая эксплуатация джетборда сопряжена с определенными рисками. С этой целью компания Radinn AB оставляет за собой право в любое время без предварительного уведомления вносить в данное руководство изменения, удалять или добавлять информацию, инструкции и/или иллюстрации.

Джетборд Radinn - это высококачественный продукт, разработанный с использованием самых современных технологий и композитных материалов, применяемых, в частности, при ручной сборке наших инновационных электродвигателей. Тем не менее, использование джетборда вопреки правилам техники безопасности, изложенных в данном руководстве, может непреднамеренно или даже случайно привести к уничтожению и/или повреждению имущества, травме или даже летальному исходу пользователя и/или иных лиц. В той мере, в какой это установлено законом, компания Radinn AB не несет никакой ответственности за травмы, смерть, упущенную выгоду, нанесенный ущерб или повреждение какого-либо имущества, нанесение вреда экологии природной среды в результате эксплуатации джетборда. Использование джетборда, как и любого водного транспортного средства, требует ответственности и уважения к инструкциями по технике безопасности и эксплуатации, изложенных в данном руководстве.

Сохраните данное руководство в безопасном и легко доступном месте, чтобы при необходимости вы всегда могли к нему обратиться за информацией.

С целью получения актуальной информации вы можете авторизоваться на сайте www.radinn.com и получить доступ к видео, иллюстрациям и всем обновлениям. Вы также можете связаться с нами по электронной почте, телефону, через наших торговых представителей и/или через социальные сети.

Radinn® является зарегистрированным товарным знаком, все права защищены.

Правила безопасного обращения с джетбордом Radinn

- **ВНИМАТЕЛЬНО** прочитайте данное руководство перед сборкой, подготовкой к старту, зарядкой батареи и эксплуатацией вашего джетборда!
- Использование джетборда разрешено **ТОЛЬКО** для лиц **старше 16 лет** с навыками хороших пловцов!
- **НИКОГДА** не отсоединяйте и не подключайте аккумуляторную батарею, если джетборд находится в воде.
- Перед транспортировкой и/или отправкой на длительное хранение **ВСЕГДА** отключайте аккумуляторную батарею.
- После отключения аккумуляторной батареи **ВСЕГДА** надевайте на ее разъем защитную крышку.
- **НИКОГДА** не подключайте аккумуляторную батарею, если джетборд подвергается воздействию воды, – например, если он находится на водной поверхности, если идет дождь или если вода находится внутри батарейного отсека!
- При серфинге на джетборде **ВСЕГДА** используйте спасательный жилет и шлем!
- Приближаясь к людям или объектам в воде **ВСЕГДА** держите безопасную дистанцию и низкую скорость (не менее 20 метров при минимальной скорости)!
- **ВСЕГДА** надевайте плотно облегающую одежду для плавания и/или плотно облегающий гидрокостюм!
- **ВСЕГДА** убирайте длинные волосы при помощи купальной шапочки или сетки для волос!
- При помощи индикации беспроводного контроллера **ВСЕГДА** отслеживайте уровень заряда батареи, оставляя в запасе достаточно энергии для возвращения на берег.
- **ВСЕГДА** соблюдайте местные законы и правила!
- Используйте джетборд **ТОЛЬКО** в акваториях, находящихся под наблюдением спасателей с необходимыми плавсредствами.

- **НЕ ПРОСОВЫВАЙТЕ** части тела и/или иные посторонние предметы в отверстие водозабора или выпускное сопло водометного двигателя. Риск травмирования и/или повреждения оборудования!
- **НЕ ИСПОЛЬЗУЙТЕ** джетборд при сильном течении, высокой волне, в условиях плохой видимости и/или среди плавающих в воде предметов!
- **НЕ ИСПОЛЬЗУЙТЕ** джетборд в акватории, занятой пловцами и дайверами!
- **НЕ ОСТАВЛЯЙТЕ** джетборд под прямыми солнечными лучами и/или в закрытом автомобиле!
- Джетборд **НЕ ПРЕДНАЗНАЧЕН** для использования в качестве вспомогательного плавсредства для обучающихся плаванию!

ПРЕДУПРЕЖДЕНИЕ:

При эксплуатации джетборда всегда следуйте рекомендациям по технике безопасности и инструкциям, изложенным в данном руководстве.
НЕ ИСПОЛЬЗУЙТЕ джетборд в случае обнаружения любых повреждений, - например, трещин, протечек, проколов, деформации или иных неисправностей.
ЗАПРЕЩАЕТСЯ эксплуатировать джетборд, если он был разобран и/или собран лицами, не уполномоченными для этого компанией Radinn.
НЕ ПОДКЛЮЧАЙТЕ аккумулятор, если джетборд находится в воде или близко к ней.
НЕ ПОДВЕРГАЙТЕ сам джетборд, его аккумуляторную батарею или зарядное устройство воздействию высоких температур (макс. 40°C / 104°F), - вызванных, например, открытым огнем, прямыми солнечными лучами или хранением в автомобиле или в перегретом ангаре. Под воздействием высоких температур из аккумуляторной батареи выделяется легковоспламеняющийся газ, что может привести к взрыву и пожару, чреватым серьезными травмами или летальным исходом.

Правила безопасного обращения с аккумуляторной батареей Radinn Power Pack

- **ВНИМАТЕЛЬНО** изучите данное руководство перед распаковкой, подготовкой к сборке, зарядкой и эксплуатацией вашего джетборда и аккумуляторной батареи Radinn Power Pack!
- **НЕ ПОДВЕРГАЙТЕ** джетборд воздействию температур выше 40°C (104°F) или ниже 10°C (50°F).
- **НЕ ОСТАВЛЯЙТЕ** джетборд на солнце, вблизи открытого огня, в автомобиле или нагретом ангаре!
- **НЕ ДОПУСКАЙТЕ** короткого замыкания аккумуляторной батареи Radinn Power Pack!
- **НЕ ВСКРЫВАЙТЕ** и **НЕ РАЗБИРАЙТЕ** аккумуляторную батарею Radinn Power Pack!
- **НЕ ПОДВЕРГАЙТЕ** аккумуляторную батарею Radinn Power Pack ударам и иным механическим воздействиям! **ОБРАЩАЙТЕСЬ С НЕЙ ОСТОРОЖНО!**
- **НЕ ПОГРУЖАЙТЕ** аккумуляторную батарею Radinn Power Pack в воду или иную жидкость!
- Для зарядки аккумуляторной батареи Radinn Power Pack используйте **ТОЛЬКО** оригинальное зарядное устройство Radinn Charger, поставляемое в комплекте с джетбордом.
- По окончании зарядки **ВСЕГДА** отсоединяйте аккумуляторную батарею Radinn Power Pack от зарядного устройства.
- **ЛЮБЫЕ** действия с аккумуляторной батареей Radinn Power Pack проводите на безопасном расстоянии от воды!
- После отключения аккумуляторной батареи Radinn Power Pack **ВСЕГДА** надевайте на ее разъем защитную крышку.
- Перед транспортировкой и/или отправкой на длительное хранение **ВСЕГДА** отключайте аккумуляторную батарею Radinn Power Pack от джетборда.
- **НИКОГДА** не отсоединяйте и не подключайте аккумуляторную батарею Radinn Power Pack, если джетборд находится в воде!
- Заряжайте аккумуляторную батарею Radinn Power Pack **ТОЛЬКО** в сухих помещениях, на безопасном расстоянии от воды или иной жидкости!
- **ВНИМАТЕЛЬНО** соблюдайте все инструкции по зарядке, разрядке, хранению и транспортировке аккумуляторной батареи Radinn Power Pack!

ПРЕДУПРЕЖДЕНИЕ:

При эксплуатации джетборда и его батареи Radinn Power Pack всегда следуйте рекомендациям по технике безопасности и инструкциям, изложенным в данном руководстве.
НЕ ИСПОЛЬЗУЙТЕ джетборд и батарею Radinn Power Pack в случае обнаружения любых повреждений, - например, трещин, протечек, проколов, деформации или иных неисправностей.
ЗАПРЕЩАЕТСЯ эксплуатировать джетборд, если он был разобран и/или собран лицами, не уполномоченными для этого компанией Radinn.
НЕ ПОДКЛЮЧАЙТЕ аккумуляторную батарею Radinn Power Pack, если джетборд находится в воде или близко к ней.
НЕ ПОДВЕРГАЙТЕ сам джетборд, его аккумуляторную батарею Radinn Power Pack или зарядное устройство Radinn Charger воздействию высоких температур (макс. 40°C / 104°F), - вызванных, например, открытым огнем, прямыми солнечными лучами или хранением в автомобиле или в перегретом ангаре. Под воздействием высоких температур из аккумуляторной батареи выделяется легковоспламеняющийся газ, что может привести к взрыву и пожару, чреватым серьезными травмами или летальным исходом.

Правила безопасного обращения с зарядным устройством Radinn Charger

- **ВНИМАТЕЛЬНО** изучите данное руководство перед распаковкой, подготовкой к сборке, зарядкой и эксплуатацией вашего джетборда и аккумуляторной батареи Radinn Power Pack и зарядного устройства Radinn Charger!
- **НЕ ПОДВЕРГАЙТЕ** зарядное устройство Radinn Charger воздействию прямых солнечных лучей!
- По окончании зарядки аккумуляторной батареи Radinn Power Pack **ВСЕГДА** отсоединяйте ее от зарядного устройства Radinn Charger.
- **НЕ ВСКРЫВАЙТЕ** и **НЕ РАЗБИРАЙТЕ** зарядное устройство Radinn Charger!
- Используйте зарядное устройство Radinn Charger **ТОЛЬКО** в том случае, если его контакты чистые и сухие!
- Никогда **НЕ ИСПОЛЬЗУЙТЕ** зарядное устройство Radinn Charger при повреждении кабелей и/или коннекторов!
- Используйте зарядное устройство Radinn Charger **ТОЛЬКО** в сухих, прохладных и хорошо проветриваемых помещениях!
- **НЕ ЗАКРЫВАЙТЕ** вентиляционные отверстия! Обеспечьте свободную циркуляцию воздуха!
- Зарядное устройство Radinn Charger может нагреваться во время зарядки. Перед повторным использованием зарядного устройства Radinn Charger убедитесь, что оно остыло!
- **НЕ ЗАРЯЖАЙТЕ** аккумуляторную батарею Radinn Power Pack, если джетборд находится в воде или вблизи нее!
- **ВСЕГДА** обращайтесь с зарядным устройством Radinn Charger максимально осторожно.

ПРЕДУПРЕЖДЕНИЕ:

При эксплуатации аккумуляторной батареи Radinn Power Pack и зарядного устройства Radinn Charger **ВСЕГДА** следуйте рекомендациям по технике безопасности и инструкциям, изложенным в данном руководстве. **НЕ ИСПОЛЬЗУЙТЕ** аккумуляторную батарею Radinn Power Pack и зарядное устройство Radinn Charger в случае обнаружения любых повреждений, - например, трещин, протечек, проколов, деформации или иных видимых неисправностей. **ЗАПРЕЩАЕТСЯ** эксплуатировать зарядное устройство Radinn Charger, если оно был разобрано и/или собрано лицами, не уполномоченными для этого компанией Radinn. **НЕ ЗАКРЫВАЙТЕ** вентиляционные отверстия зарядного устройства. **НЕ ПОДКЛЮЧАЙТЕ** аккумуляторную батарею Radinn Power Pack к зарядному устройству Radinn ChargerPack, если джетборд находится в воде или вблизи нее.

НЕ ПОДВЕРГАЙТЕ сам джетборд, его аккумуляторную батарею Radinn Power Pack и зарядное устройство Radinn Charger воздействию высоких температур (макс. 40°C / 104°F), - вызванных, например, открытым огнем, прямыми солнечными лучами, хранением в автомобиле или в перегретом ангаре. Под воздействием высоких температур из аккумуляторной батареи выделяется легко-воспламеняющийся газ, что может привести к взрыву и пожару, чреватым серьезными травмами или летальным исходом. Никогда **НЕ ИСПОЛЬЗУЙТЕ** зарядное устройство Radinn Charger при повреждении кабелей и/или коннекторов, а также электронных компонентов джетборда. Безответственное использование аккумуляторной батареи Radinn Power Pack и зарядного устройства Radinn Charger вопреки указанным в данном руководстве инструкциям по технике безопасности, может привести к серьезным травмам или летальному исходу

Правила техники безопасности в отношении пользователя

- К эксплуатации джетборда допускаются только опытные пловцы в возрасте 16 лет и старше.
- Как и любое моторизованное транспортное средство, эксплуатируйте джетборд с осмотрительностью и осторожностью. Это мощное транспортное средство, а не игрушка!
- Лицам с кардиостимуляторами пользоваться джетбордом запрещено. Электродвигатель и его силовые кабели создают сильное магнитное поле, которое может серьезно повредить кардиостимулятор и, следовательно, привести к летальному исходу его владельца.
- Беременным женщинам пользоваться джетбордом также запрещено. Падение с джетборда может привести к серьезной травме самой беременной и/или плода.
- Никогда не используйте джетборд, находясь под воздействием алкоголя, сильнодействующих лекарств или наркотиков, способных подавлять быстроту реакции, силу и выносливость, критически важных в чрезвычайной ситуации.
- Никогда не используйте джетборд, если не чувствуете себя полностью здоровым. Даже если вы лишь слегка простудились, ваша быстрота реакции, сила и выносливость могут быть значительно подавлены.
- Всегда используйте плотно облегающую одежду для плавания без свободно свисающих декоративных элементов. Если у вас длинные волосы, используйте купальную шапочку или сетку для волос. Водометный двигатель джетборда очень мощный, и его водозабор отличается значительной силой всасывания. Несмотря на то, что водозабор оснащен защитными решетками, тем не менее, всегда есть риск втягивания двигателем деталей одежды, ремней, волос и тому подобного, что может привести к травме.

- Во время серфинга на джетборде всегда надевайте спасательный жилет и шлем, одобренные местной береговой службой. Не отплывайте от берега на большее расстояние, чем вы способны преодолеть в случае опасности. Кроме того, всегда учитывайте течения, изменчивость погоды и высоты волн.

- Никогда не используйте джетборд в одиночку и в акваториях, которые не находятся под наблюдением спасателей с необходимыми плавсредствами наготове.

- Перед началом серфинга на джетборде убедитесь, что ваш беспроводной контроллер и аккумуляторная батарея Radinn Power Pack полностью заряжены. Во время серфинга внимательно следите за уровнем заряда батареи с тем, чтобы у вас всегда было достаточно заряда для возвращения на берег.

- **ВСЕГДА** используйте страховочный поводок магнитного ключа, закрепив его на ноге. В противном случае неуправляемый джетборд может травмировать окружающих людей и/или повредить имущество.

- Никогда не подключайте и не отключайте аккумуляторную батарею Radinn Power Pack, если джетборд находится в воде или вблизи нее. Любые операции по подключению или отключению аккумуляторной батареи Radinn Power Pack должны производиться в сухом месте без риска контакта оборудования с водой. Попадание воды на контакты аккумуляторной батареи Radinn Power Pack может привести к короткому замыканию, влекущим за собой риски повреждения оборудования и нанесения серьезных травм и / или летального исхода. После отключения аккумуляторной батареи Radinn Power Pack для защиты контактов всегда используйте защитную крышку, как на разъеме джетборда, так и на разъеме батареи. Следите за тем, чтобы конакты всегда оставались чистыми, сухими и были надежно защищены от посторонних предметов, способных их повредить.

Правила техники безопасности в отношении джетборда Radinn

- Следите за тем, чтобы перед спуском на воду джетборд был заранее полностью подготовлен к эксплуатации на берегу и в надлежащих условиях. Особенно важно, чтобы подключение аккумуляторной батареи Radinn Power Pack производилось **ОБЯЗАТЕЛЬНО** в сухом месте. При подключении аккумуляторной батареи Radinn Power Pack к джетборду, находящемуся в воде или вблизи нее, существует риск короткого замыкания, способного привести к повреждению оборудования и нанесению серьезных травм и/или летальному исходу.

- По завершении эксплуатации джетборда поставьте его под наклоном, позволяя всей воде стечь с его палубы. Убедитесь при этом, что стекающая вода не попадает на контакты разъемов.

- Будьте особенно осторожны при обращении с выходным соплом водометного двигателя. **НИКОГДА** не пытайтесь извлечь из сопла водоросли или иные посторонние предметы руками. Внутри двигателя установлена крыльчатка высокоскоростной турбины, соприкосновение с которой может привести к серьезным травмам. Убедитесь также, что поблизости нет других людей, - и особенно детей, - которые могут дотянуться до выходного сопла двигателя джетборда.

- Во время серфинга на джетборде будьте осторожны и избегайте водных пространств с водорослями или иными посторонними предметами, способными попасть в водозабор двигателя. В случае, если водоросли или иные посторонние предметы попадут в двигатель, **НИКОГДА** не пытайтесь удалить их, пока джетборд с прикрепленным магнитным ключом находится в воде.

- **НИКОГДА** не начинайте движение на джетборде, если в системе водозабора или в сопле его двигателя присутствует грязь, песок, веревки, камни, водоросли или иные посторонние предметы. Если удалить обнаруженный мусор не слишком сложно, то, прежде чем приступать к очистке двигателя, убедитесь, что магнитный ключ отсоединен, и НИКОГДА не пытайтесь удалить мусор руками. Если процедура очистки двигателя требует серьезного вмешательства, то обратитесь за обслуживанием к ближайшему представителю компании Radinn или к продавцу.

- Никогда не оставляйте джетборд без присмотра. Дети или иные люди без требуемых навыков могут, - намеренно или непреднамеренно, - активировать двигатель джетборда с риском травмировать себя или окружающих. Оставляя джетборд, всегда уносите с собой магнитный ключ с целью предотвращения несчастных случаев.

- Хотя с учетом мощности, емкости батареи и развиваемой джетбордом скоростью его вес не кажется особенно большим, - тем не менее, падение джетборда может привести к повреждению оборудования и/или травмированию окружающих людей.

- Всегда держите джетборд в тени и вдали от прямых солнечных лучей. Помните, что перегрев аккумуляторной батареи джетборда может привести к ее повреждению. Еще более опасно то, что при слишком длительном хранении аккумуляторной батареи Radinn Power Pack под прямыми солнечными лучами она может выделять легковоспламеняющийся газ, что несет в себе риски возгорания или взрыва, чреватых травмами или летальным исходом.

- Никогда не оставляйте свой джетборд в воде без присмотра. Даже если вы оставляете его на короткое время, позаботьтесь о том, чтобы джетборд не мог сам отплыть от берега, быть использован посторонними людьми, причинить вред окружающим или оказаться на пути пловцов или лодок.

- Помните, что когда джетборд находится в воде, отсоединять и снимать аккумуляторную батарею **КАТЕГОРИЧЕСКИ ЗАПРЕЩЕНО**. Принимайте все необходимые меры предосторожности с целью предотвратить прямой контакт сильноточных контактов самой батареи и батарейного отсека джетборда с водой. В противном случае может произойти короткое замыкание и непоправимое повреждение электронной системы управления джетборда.

- Вода, особенно соленая морская, обладает высокой электропроводностью. В результате короткого замыкания аккумуляторной батареи может образоваться легковоспламеняющийся газ, что несет в себе риски возгорания или взрыва, чреватых травмами или летальным исходом.

Правила техники безопасности в отношении джетборда Radinn

- Перед подключением аккумуляторной батареи Radinn Power Pack к зарядному устройству Radinn Charger убедитесь, что контакты разъемов чистые и сухие. Наличие на контактах грязи или влаги может привести к короткому замыканию, влекущим за собой риски повреждения оборудования и нанесения серьезных травм и / или летального исхода.

- Перед началом эксплуатации джетборда убедитесь, что аккумуляторная батарея Radinn Power Pack надежно подключена к разъему аккумуляторного отсека.

- **НИКОГДА** не извлекайте уплотнитель аккумуляторного отсека и не нарушайте его герметичность. Несоблюдение данного требования может привести к неисправности датчиков системы контроля, двигателя, управляющей электроники и/или программного обеспечения, и, как следствие, - к отказу функций системы безопасности и необратимому повреждению джетборда, влекущим за собой риски нанесения серьезных травм и / или летального исхода.

- Ни при каких обстоятельствах не пытайтесь вставить посторонние предметы в технологические отверстия, разъемы и/или модифицировать электронное оборудование и программное обеспечение. Несоблюдение данного требования может привести к повреждению важных конструктивных компонентов джетборда.

- Никогда не пытайтесь самостоятельно обслуживать или ремонтировать любые элементы конструкции джетборда, за исключением случаев, явно описанных в данном руководстве. В целях обеспечения безопасности пользователя, окружающих людей и работоспособности джетборда, его техническое обслуживание может осуществляться только специалистами авторизованного сервиса Radinn. Модульная конструкция джетборда позволяет в большинстве случаев отправить в сервис лишь только тот элемент, который нуждается в обслуживании или ремонте. Скорее всего авторизованный представитель, дилер или дистрибьютор компании Radinn сможет заменить любой поврежденный или сломанный элемент конструкции джетборда, таким образом обеспечивая восстановление его работоспособности в кратчайшие сроки. Пожалуйста, для вашей собственной безопасности и безопасности окружающих, никогда не пытайтесь отремонтировать или проводить техобслуживание джетборда самостоятельно.

- Никогда не изменяйте и не модифицируйте какую-либо часть конструкции джетборда. Несоблюдение данного требования может привести к повреждению или уничтожению вашего и чужого имущества, а также к серьезным травмам или летальному исходу.

- При обнаружении любых повреждений конструктивных элементов джетборда, особенно аккумуляторной батареи Radinn Power Pack, зарядного устройства Radinn Charger, контактов зарядных разъемов, уплотнений или механизма фиксации батареи, немедленно прекратите эксплуатацию устройства и обратитесь к производителю и/или авторизованному дилеру компании Radinn.

Правила техники безопасности в отношении эксплуатации джетборда Radinn

- Помните, что управление джетбордом находится целиком под вашей ответственностью. Нахождение на джетборде не дает вам никаких особых преимуществ. Напротив, при использовании столь мощного транспортного средства от серфера требуется особое внимание, осторожность и неукоснительное соблюдение всех инструкций по технике безопасности, изложенных в данном руководстве, независимо от уровня вашего опыта.

- Используйте джетборд только в акваториях, находящихся под наблюдением спасателей с необходимыми плавсредствами, а кроме того, - под постоянным наблюдением второго человека. Любой серфер, независимо от уровня его опыта, может оказаться в чрезвычайной ситуации, когда ему потребуется немедленная помощь.

- Никогда не эксплуатируйте джетборд при сильном течении, высокой волне (4 по шкале Бофорта и более), в условиях плохой видимости и/или среди плавающих в воде предметов, при плохой погоде, в узких протоках (менее 50 метров шириной) или в других опасных местах. Игнорируя данные рекомендации, вы подвергаете себя и окружающих неоправданному риску.

- Никогда не используйте джетборд во время грозы. При первых признаках приближающейся грозы немедленно покиньте водоем. Несоблюдение этого правила может привести к серьезным травмам или летальному исходу. Всегда внимательно следите за прогнозом погоды и будьте готовы к внезапному ее изменению. Обратите внимание на особенности погодных условий в месте, где вы планируете использовать джетборд, а также обязательно уточните у береговой службы все возможные ограничения и рекомендации в отношении данного водоема.

- Никогда не используйте джетборд при сильных волнах, максимальная высота которых превышает 0,3 метра (или 0,5 для отдельных единичных волн). При сильной волне джетборд может причинить серьезные травмы как вам самим, так и окружающим. Высокая волна может выбить джетборд из под ваших ног, а затем с большой силой обрушить его на вас или на окружающих людей, особенно в зоне прибоя.

- В мобильном приложении Radinn для iOS вы можете ограничить максимальную скорость и изменить настройки профиля набора скорости. Данные настройки позволяют минимизировать риски получения травм, повреждения джетборда и иного оборудования.

- Для того, чтобы затормозить и остановиться, просто отпустите рычаг акселерометра на беспроводном контроллере Radinn. Двигатель перестанет работать и сопротивление воды быстро приведет к остановке джетборда. Помните, что движущемуся на максимальной скорости джетборду до полной остановки может потребоваться дистанция порядка 10 - 15 метров. А если вы упали с палубы джетборда, то эта дистанция может оказаться еще больше. По этой причине всегда будьте осторожны и старайтесь не двигаться в направлении к какому-либо объекту или пловцу. Столкновение может не только повредить сам джетборд, но и посторонний объект, а также причинить травмы пользователю и окружающим людям. С целью безопасного достижения своей цели старайтесь снижать скорость движения джетборда плавно, постепенно отпуская рычаг акселерометра на беспроводном контроллере Radinn.

- В редких случаях, при падении серфера с палубы, джетборд может продолжить свое движение на расстояние до 30 метров. Будьте осторожны и учитывайте траекторию движения джетборда на случай падения. Для того, чтобы застраховать себя от аварии, которая может стать причиной травмирования вас самих и окружающих, повреждения имущества и нанесения вреда природной среде, избегайте мелководья, близости к другим объектам, имуществу и окружающим людям. Будьте осторожны и набирайте максимальную скорость только при условии четкой видимости не менее чем на 500 метров вперед и при благоприятной погоде.

- Не используйте джетборд в местах, занятых пловцами и дайверами, в доках, в гавани или там, где серфинг на джетборде может представлять угрозу чужому имуществу. Если перед тем, как достичь безопасного места, вам все же приходится стартовать в подобных условиях, то начинайте движение со скоростью примерно 20% от максимальной (не более 5 узлов), лежа на палубе.

Правила техники безопасности в отношении эксплуатации джетборда Radinn

- Выбирая маршрут движения, избегайте водные пути, занятые судами, оборудованием и средствами для водных видов спорта и/или другими серферами. Джетборд - это спортивный снаряд с экстремальными характеристиками, управлять которым сложнее, чем обычным серфбордом. По этой причине, двигаясь навстречу или в параллельном направлении с другими плавсредствами и/или пловцами, всегда снижайте скорость до безопасного уровня. Старайтесь предвидеть развитие возможных ситуаций, поскольку различные водные плавсредства могут появляться внезапно и приближаться очень быстро. Внимательно следите за окружающим пространством и за тем, что происходит впереди. Остерегайтесь потенциально возможных столкновений!

- Джетборд не оснащен ходовыми огнями и поэтому непригоден для эксплуатации в темное время суток. Никогда не используйте джетборд после захода солнца или ранним утром до его восхода. Условия плохой видимости опасны большой вероятностью столкновения с другими плавсредствами, берегоой инфраструктурой или людьми.

- Не эксплуатируйте джетборд на глубине менее 1,5 метров. Находящиеся на небольшой глубине под водой камни и кораллы могут стать причиной серьезных травм пользователя и/или окружающих, а также вызвать повреждение самого джетборда. Держитесь подальше от скалистого дна, коралловых рифов и иных потенциально опасных мест. Не пытайтесь направить движущийся джетборд прямо на берег, т.к. в результате резкой остановки вы можете упасть и серьезно ранить себя и окружающих. Приближаясь к берегу, будьте очень осторожны и плавно снижайте скорость примерно за 30 метров до береговой линии.

- Время движения на джетборде ограничено емкостью его аккумуляторной батареи. Внимательно следите за индикацией уровня заряда батареи, который отображается на правой панели беспроводного контроллера Radinn. Всегда оставляйте некоторый запас энергии, достаточный для возвращения на берег. Никогда не пытайтесь израсходовать весь заряд батареи, поскольку это может привести к нарушению работоспособности аккумуляторной батареи Radinn Power Pack.

- При снижении уровня заряда аккумуляторной батареи Radinn Power Pack примерно до 1/3, автоматика, с целью продления срока службы батари, одновременно понижает и производительность электродвигателя (до 90%, 80%, 70% и т.д.), Когда на беспроводном контроллере остается лишь один последний сектор индикатора уровня заряда батареи, джетборд переходит в аварийный режим и у серфера в запасе остается примерно 5 минут до полной остановки двигателя. Пожалуйста, внимательно следите за уровнем оставшегося заряда батареи, чтобы иметь возможность вовремя добраться до берега или сопровождающей лодки. Джетборд не предназначен для транспортировки при помощи весел, что делает этот процесс очень трудоемким.

- В большинстве случаев общее страхование личной ответственности со стороны пользователя не покрывает имущественный ущерб, который может быть причинен прямым или косвенным использованием джетборда.

Перед использованием джетборда обязательно свяжитесь с вашим страховым агентом и изучите свой страховой полис на предмет покрытия случаев, связанных с повреждением, причинения травм и летальным исходом. В случае повреждения чужого имущества сумма компенсации может оказаться весьма значительной. Мы настоятельно рекомендуем вам дважды подумать, прежде чем использовать джетборд в тех местах, где существует вероятность повреждения чужого имущества.

Правила техники безопасности в отношении аккумуляторной батареи Radinn Power Pack

- Никогда не подвергайте сам джетборд и его аккумуляторную батарею Radinn Power Pack воздействию высоких температур свыше 40°C (104° F), причиной которых могут стать, например, близость к открытому огню, воздействие прямых солнечных лучей или хранение в автомобиле. Как упоминалось выше, под воздействием высокой температуры аккумуляторная батарея способна выделять легковоспламеняющиеся газы, что может повлечь за собой пожар или вызывать взрыв, а также стать причиной серьезным травм или летального исхода.

- Определенные сложности (или полный запрет) при транспортировке аккумуляторной батареи Radinn Power Pack могут вызвать международные правила и законы в отношении литий-ионных батарей. Коммерческие авиакомпании запрещают перевозку литий-ионных аккумуляторов. Пожалуйста, свяжитесь с вашим местным авиа-перевозчиком для получения информации о возможности транспортировки аккумуляторной батареи Radinn Power Pack.

- Конструкция аккумуляторной батареи Radinn Power Pack обеспечивает полную безопасность при ее использовании и хранении в нормальных условиях.

ОБРАТИТЕ ВНИМАНИЕ: контакты разъема извлеченной батареи не защищены от воздействия воды. В том случае, если вода или иная жидкость попадет на контакты разъема, это может привести к короткому замыканию и повреждению аккумуляторной батареи Radinn Power Pack. При малейшем подозрении на то, что на контакты разъема батареи могла попасть вода, **НИ В КОЕМ СЛУЧАЕ** не подключайте аккумуляторную батарею Radinn Power Pack к джетборду. При извлечении батареи из аккумуляторного отсека **ВСЕГДА** сразу же закрывайте контакты разъемов самой батареи и джетборда защитной крышкой.

- При любых признаках короткого замыкания батареи:
  1. Немедленно отсоедините аккумуляторную батарею Radinn Power Pack от джетборда.
  2. Свяжитесь с компанией Radinn или ее официальным представителем. При любых признаках короткого замыкания или иного повреждения батареи **НЕ ПОДКЛЮЧАЙТЕ** аккумуляторную батарею Radinn Power Pack к джетборду повторно.

- Для зарядки аккумуляторной батареи Radinn Power Pack используйте только оригинальное зарядное устройство Radinn Charger, поставляемое в комплекте.

Сторонние зарядные устройства не оснащены электронными схемами и программным обеспечением, необходимыми для безопасной и надежной зарядки ячеек батареи. Зарядка аккумуляторной батареи Radinn Power Pack сторонними зарядными устройствами может привести к повреждению батареи, а в худшем случае - к серьезным травмам или летальному исходу.

- При осуществлении зарядки аккумуляторной батареи по соединительному кабелю проходит ток значительной величины. Никогда не используйте зарядное устройство, если соединительный кабель имеет повреждения, поскольку это может привести к возгоранию кабеля и поражению электрическим током, влекущим за собой серьезные травмы или летальный исход.

- Никогда не вскрывайте корпус аккумуляторной батареи. Никогда не пытайтесь самостоятельно отремонтировать или модифицировать батарею Radinn Power Pack, поскольку это может привести к выбросу через предохранительный клапан легковоспламеняющихся газов, пожару, серьезным травмам и/или летальному исходу.

- Любые работы по ремонту и сервисному обслуживанию аккумуляторной батареи Radinn Power Pack должны проводиться исключительно специалистами компании Radinn или ее уполномоченными партнерами.

- Никогда не оставляйте аккумуляторную батарею Radinn Power Pack подключенной к джетборду или к зарядному устройству, если только вы не собираетесь эксплуатировать джетборд или заряжать батарею. Когда аккумуляторная батарея Radinn Power Pack подключена к джетборду или к зарядному устройству, по соединительному кабелю передаются данные и напряжение 12 В. Если оставить подключенную аккумуляторную батарею Radinn Power Pack на достаточно долгое время, это может привести к полной разрядке батареи и выходу ее из строя.

- При подключении аккумуляторной батареи Radinn Power Pack убедитесь, что на контактах разъемов самой батареи, джетборда или зарядного устройства нет воды или налета соли (см. главу ”Техническое обслуживание джетборда”). Отложения солей могут препятствовать прохождению электрического тока во время зарядки и вызывать перегрев разъемов, что неизбежно приведет к их повреждению или даже пожару.

Правила техники безопасности в отношении аккумуляторной батареи Radinn Power Pack

- Зарядку аккумуляторной батареи проводите в сухом, прохладном и вентилируемом помещении. Убедитесь, что зарядное устройство и батарея не накрыты одеждой или иными посторонними предметами. Если после эксплуатации джетборда аккумуляторная батарея осталась горячей, дайте ей время остыть перед тем, как приступать к зарядке, обеспечив свободную циркуляцию воздуха.

- Осторожно! Во время зарядки зарядное устройство и аккумуляторная батарея могут нагреваться. Перед тем, как приступать к зарядке дайте аккумуляторной батарее и зарядному устройству время для того, чтобы их температура пришла в норму.

- В некоторых странах сети электропитания не оборудованы защитным заземлением, либо используют технологию заземления на ноль, что не обеспечивает необходимый уровень защиты от поражения электрическим током. В таком случае при прикосновении к зарядному устройству или к вилке кабеля электропитания вы можете почувствовать воздействие протекающего тока (в той или иной степени), особенно, если ваше тело не успело высохнуть и вы стоите на полу босиком. По этой причине необходимо вначале подключить аккумуляторную батарею Power Pack к зарядному устройству, и лишь затем включать зарядное устройство в сеть электропитания. Никогда не прикасайтесь к зарядному устройству и к батарее во время зарядки.

- Перед тем, как поместить аккумуляторную батарею Power Pack на хранение, внимательно изучите главу “Техническое обслуживание джетборда”. Крайне важно, чтобы вы тщательно следовали всем инструкциям, особенно при длительном хранении (например, в течение зимы). Аккумуляторную батарею следует хранить в прохладном (15 - 28°C), сухом и хорошо проветриваемом помещении.

- При транспортировке аккумуляторной батареи Power Pack соблюдайте все установленные правила техники безопасности и специальные требования, предъявляемые транспортной компанией. Имейте в виду, что правила перевозки литий-ионных аккумуляторов могут меняться и в разных странах могут иметь существенные отличия.

- **НИКОГДА** не выбрасывайте аккумуляторную батарею Radinn Power Pack в контейнер, предназначенный для обычных бытовых отходов или вторсырья, а также в места, где батарея может подвергнуться воздействию воды или огня.
  С целью утилизации аккумуляторной батареи Radinn Power Pack обратитесь непосредственно в компанию Radinn или к ее торговому представителю.

Правила техники безопасности в отношении зарядного устройства Radinn Charger

В дополнение к правилам техники безопасности при обращении с зарядным устройством Radinn Charger, внимательно прочитайте следующую информацию:

- Никогда не используйте зарядное устройство Radinn Charger при наличии любых повреждений у соединительного кабеля и его разъема. При любом подозрении на наличие повреждений зарядного устройства, соединительного кабеля и/или его разъема, немедленно обратитесь в компанию Radinn или к его местному авторизованному представителю.

- Ремонт и сервисное обслуживание зарядного устройства Radinn Charger должно осуществляться исключительно специалистами компании Radinn или ее официальных сервисных центров.

- Никогда не оставляйте аккумуляторную батарею подключенной к зарядному устройству, если в этот момент не происходит зарядка. Когда аккумуляторная батарея Radinn Power Pack подключена к джетборду или к зарядному устройству, по соединительному кабелю передаются данные и напряжение 12 В.

  Если оставить подключенную аккумуляторную батарею Radinn Power Pack на достаточно долгое время, это может привести к полной разрядке батареи и выходу ее из строя. Кроме того, существет риск случайного прикосновения к токоведущим контактам оставленной без присмотра батареи и/или зарядного устройства детей или домашних животных, что может повлечь за собой поражение электрическим током, травмы или даже летальный исход.

- **НИКОГДА** не оставляйте без присмотра аккумуляторную батарею Radinn Power Pack и зарядное устройство на время зарядки. Существет риск случайного прикосновения к токоведущим контактам оставленной без присмотра батареи и/или зарядного устройства детей или домашних животных, что может повлечь за собой поражение электрическим током. Кроме того, в процессе зарядки зарядное устройство и аккумуляторная батарея могут нагреваться, поэтому зарядку необходимо проводить в сухом и вентилируемом помещении.

Правила надлежащего использования джетборда Radinn

Вступление

- Джетборд представляет собой моторизованное транспортное средство, предназначенное для водных видов спорта, приводимое в движение водометным электродвигателем с питанием от мощной литий-ионной аккумуляторной батареи, позволяющим джетборду перемещаться по водной поверхности на высокой скорости. Мощность двигателя контролируется при помощи беспроводного контроллера, настройки которого позволяют выбрать предпочтительный режим ускорения и максимальной скорости. Все металлические детали джетборда изготовлены из высококачественного анодированного алюминия и/или нержавеющей стали, обработанные специальным образом для защиты от коррозии и ржавчины. Джетборд расчитан для эксплуатации как в пресной, так и в морской воде. Батарея и аккумуляторный отсек полностью герметичны и водонепроницаемы. Интеллектуальная система управления джетборда включает в себя ряд протоколов и функций, направленных на обеспечение безопасности серфера.

- Однако, в том случае, если пользователь не соблюдает изложенные в данном руководстве правила техники безопасности, рекомендации и инструкции по эксплуатации, и/или если при обращении с таким мощным транспортным средством, как джетборд, серфер ведет себя неосмотрительно, безответственно, неразумно и вопреки здравому смыслу, то существует риск повреждения как самого джетборда, так и иного имущества, а также риск нанесения травмы или даже летального исхода. Пожалуйста, помните, что джетборд - это мощный спортивный снаряд, который **НЕ** является игрушкой, и эксплуатация которого должна проводиться с осторожностью и в полном соответствии с местными правилами и законами.

- Помните, что любое транспортное средство может неожиданно выйти из строя и создать аварийную ситуацию. Перед началом эксплуатации джетборда примите меры для подстраховки в виде контроля с берега за вашим серфингом со стороны второго человека соответствующей квалификации и плавсредством, которое можно использовать для быстрой спасательной операции.
Всегда следуйте приведенным ниже правилам надлежащего использования джетборда Radinn, а также информации, изложенной в главах “Предупреждения и безопасность” и “Правила техники безопасности” данного руководства.

- Обязательно потратьте достаточное время на обучение серфингу на моторизованном джетборде, прежде чем выполнять сложные маневры и развороты, а также двигаться на максимальной скорости. Переходите к отработке сложных маневров лишь только тогда, когда почувствуете себя полностью контролирующим джетборд, прочувствуете все нюансы поведения джетборда при переносе своего веса с одной ноги на другую, а также сможете предугадывать траекторию его движения при падении. Ограничьте свою скорость на таком уровне, при котором вы можете контролировать джетборд полностью. Всегда подходите к использованию джетборда со всей ответственностью, проявляя внимание к окружающим людям, животным, учитывая возможные препятствия в виде коралловых рифов, водорослей и прочих особенностей окружающей среды.

- Максимальная мощность двигателя при стандартных настройках составляет 12 кВт или16 л.с. В ряде стран для управления плавсредством такой мощности никакие права или сертификаты не требуются. Однако в отдельных странах могут действовать иные правила и/или возрастные ограничения. Прежде, чем приступать к эксплуатации джетборда, внимательно изучите местные правила и законы.

  Мы настоятельно рекомендуем тщательно изучить местные правила и законы. Компания Radinn не несет никакой ответственности за незаконную эксплуатацию джетборда в зонах с ограничениями на использование моторизованных плавсредств. Кроме того, компания Radinn не берет на себя никаких обязательств по предоставлению пользователю информации о местных правилах и законах.

- Эксплуатация джетборда разрешена только в защищенной акватории. Под защищенной акваторией понимаются прибрежные водные участки, находящиеся под надзором спасателей, небольшие заливы, небольшие озера, реки и каналы, где сила ветра не превышает 4 баллов, а высота волн не превышает 0,3 метра включительно (с отдельными волнами максимальной высотой до 0,5 метра, например, от проходящих судов).

- С целью минимизировать риск повреждения оборудования, вас самих и окружающих людей, для транспортировки джетборда рекомендуется привлекать не менее двух человек, используя для этого поставляемый в комплекте чехол с колесиками.

ПРЕДУПРЕЖДЕНИЯ И БЕЗОПАСНОСТЬ

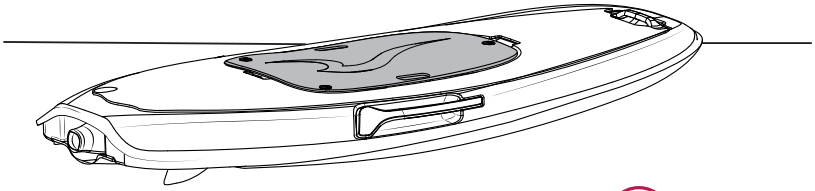

ВАЖНАЯ ИНФОРМАЦИЯ:

Будьте осторожны, вытаскивая на берег джетборд с установленными плавниками.
Ни в коем случае не подвергайте опирающийся на плавники джетборд любому виду нагрузки.

- Никогда не запускайте двигатель извлеченного из воды джетборда дольше, чем на 10 секунд. Водометный двигатель предназначен для использования исключительно в водной среде. Длительная работа двигателя на суше, - например, для проверки сопряжения джетборда с беспроводным контроллером, - может привести к повреждению подшипников, муфты, двигателя и/или системы управления. Кроме того, для корректной работы водометному двигателю требуется водяное охлаждение, отсутствующее в случае запуска двигателя на суше.

- Вы можете использовать джетборд в местах, где запрещена эксплуатация плавсредств с двигателем внутреннего сгорания.
  Но там, где запрещена эксплуатация судов с электроприводом, - например, по местным законам, правилам сообщества, законам об охране природы или другим нормам и положениям, - использование джетборда не допускается.
  Если вы не уверены в своих знаниях всех тонкостей местных законов и правил, обязательно обратитесь в местные органы власти.

- К эксплуатации джетборда допускаются умеющие хорошо плавать лица не моложе 16 лет. Лицам, не умеющим плавать, использовать джетборд запрещено.

- Несовершеннолетние подростки возрастом от 16 лет и старше могут использовать джетборд исключительно под наблюдением взрослых.

- Вы не вправе позволять использовать джетборд лицам старше 16 лет без предъявления доказательств их навыков серфинга на моторизованом серфборде.
  Вы не вправе позволять использовать джетборд лицам, не прошедшим инструктаж по технике безопасности, включая действия в случае чрезвычайной ситуации, и не ознакомленным в полном объеме с инструкциями по эксплуатации моторизованного серфборда.

Зарядка батареи Power Packs

1

Подключите кабель электропитания зарядного устройства в розетку. Затем подключите к зарядному устройству соединительный кабель с разъемом для зарядки аккумуляторной батареи.

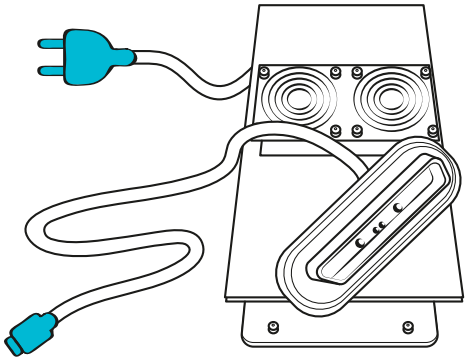

2

Подключите соединительный кабель к аккумуляторной батарее Radinn Power Pack. При корректном соединении разъемов кабеля и батареи вы услишите характерный щелчок - "Клик".

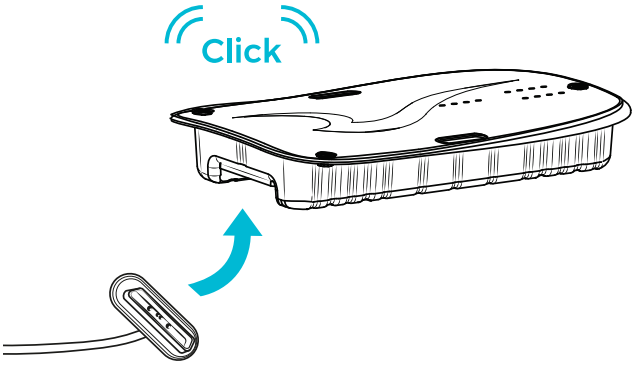

3

Заряжайте аккумуляторную батарею Radinn Power Pack до тех пор, пока светодиодный индикатор LED 2 не станет зеленым.

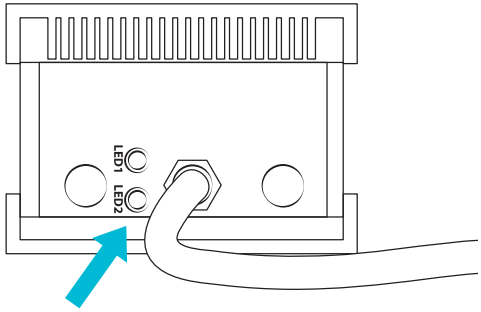

ВАЖНАЯ ИНФОРМАЦИЯ:

Перед использованием аккумуляторной батареи всегда заряжайте ее полностью, до максимального уровня заряда.

Ни при каких обстоятельствах не допускайте полной разрядки аккумуляторной батареи Radinn Power Pack.

Для того, чтобы продлить срок службы вашей аккумуляторной батари Radinn Power Pack, внимательно изучите **рекомендации по ее техническому обслуживанию**, изложенные в данном руководстве.

Индикация аккумуляторной батареи Power Packs

Светодиодная индикация	Что означает
Индикатор LED 1: красный Индикатор LED 2: зеленый	**Если батарея подключена к зарядному устройству:** аккумуляторная батарея полностью заряжена. **Если батарея не подключена к зарядному устройству:** включен тумблер электропитания.
Индикатор LED 1: красный Индикатор LED 2: красный	Аккумуляторная батарея заряжается

radinn
radinn
radinn

Зарядка беспроводного контроллера

1

Подключите кабель электропитания беспроводного зарядного устройства в розетку. Затем поместите контроллер на платформу зарядного устройства, как показано на рисунке ниже.

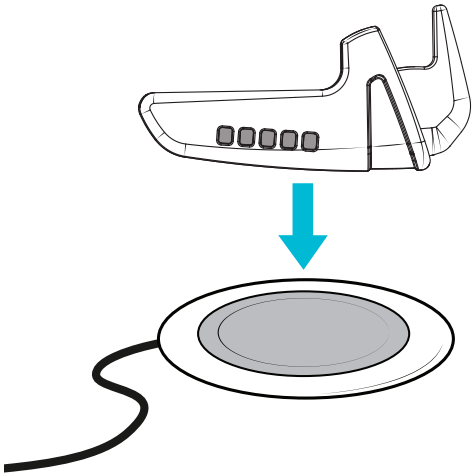

2

В процессе зарядки беспроводного контроллера его индикаторы будут плавно мигать.

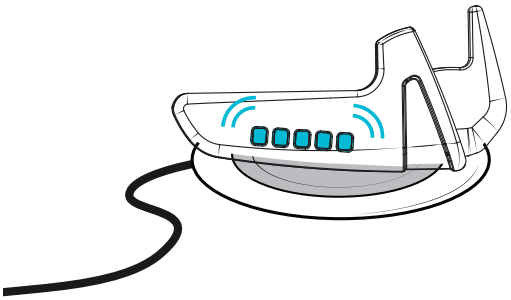

3

По завершении процесса зарядки контроллера его светодиодные индикаторы погаснут.

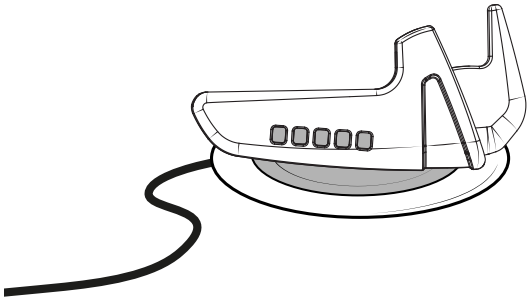

4

Для проверки уровня заряда батареи контроллера осторожно нажмите на рычаг акселератора. Количество мигающих индикаторов беспроводного контроллера покажет текущий уровень заряда его батареи.

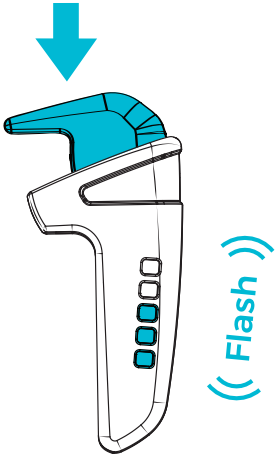

Установка батареи в корпус джетборда

1

ВНИМАНИЕ!

При малейшем подозрении на то, что на контакты разъема батареи могла попасть вода, ни в коем случае не подключайте аккумуляторную батарею Radinn Power Pack к джетборду!
Пожалуйста, немедленно свяжитесь с компанией Radinn для получения дополнительной информации по ссылке:

www.radinn.com/pages/contact-us

Примечание:

Аккумуляторная батарея Radinn Power Pack весит почти 20 килограммов. Для установки батареи в аккумуляторный отсек желательно воспользоваться помощью второго человека.

Установите аккумуляторную батарею Radinn Power Pack в аккумуляторный отсек джетборда в соответствии с рисунком ниже.

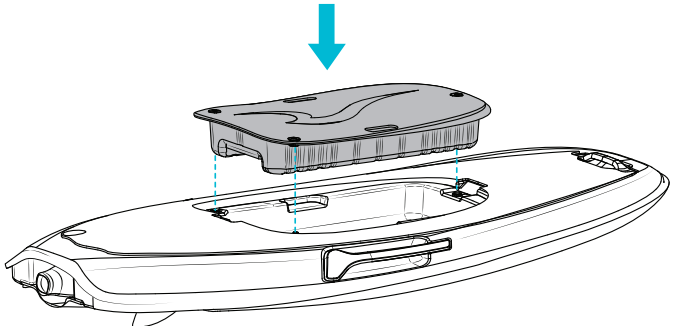

2

На рисунке ниже отмечены три подпружиненные винтовые фиксаторы батареи.

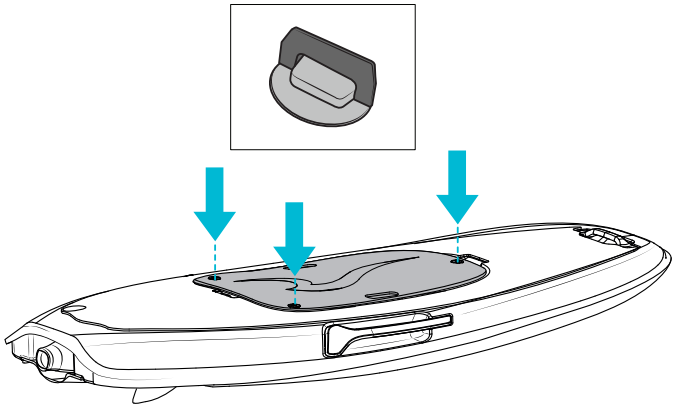

3

Для надежного крепления батареи в корпусе джетборда нажмите фиксаторы вниз до контакта с резьбой, а затем закрутите их по часовой стрелке. Убедитесь, что фиксаторы батареи плотно закручены до упора.

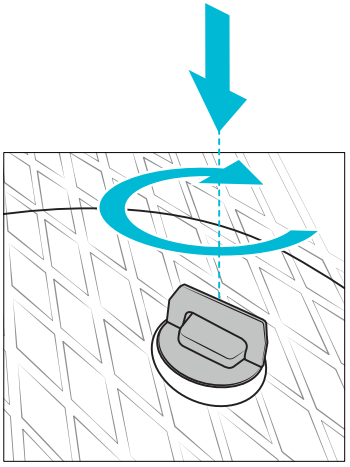

Установка батареи в корпус джетборда

4

Опустите ручки фиксаторов вровень с плоскостью палубы.

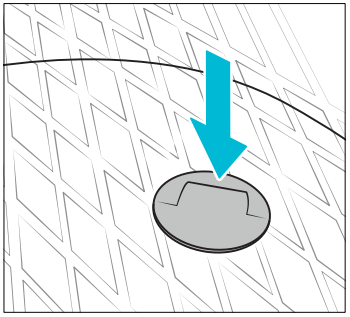

5

Убедитесь, что все три фиксатора батареи плотно закручены до упора!

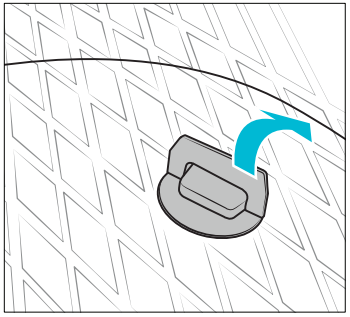

6

Перед спуском джетборда в воду выполните сопряжение беспроводного контроллера с системой управления Radinn.

Подробнее см. главу "**Сопряжение беспроводного контроллера с джетбордом**".

ВАЖНАЯ ИНФОРМАЦИЯ:

Перед тем, как извлечь батарею Radinn Power Pack из аккумуляторного отсека джетборда, **убедитесь в полном отсутствии влаги** на корпусе и осторожно открутите подпружиненные фиксаторы батареи.

Сопряжение контроллера с джетбордом

1

Прикрепите магнитный ключ с поводком к датчику выключателя двигателя, расположенному на корме джетборда.

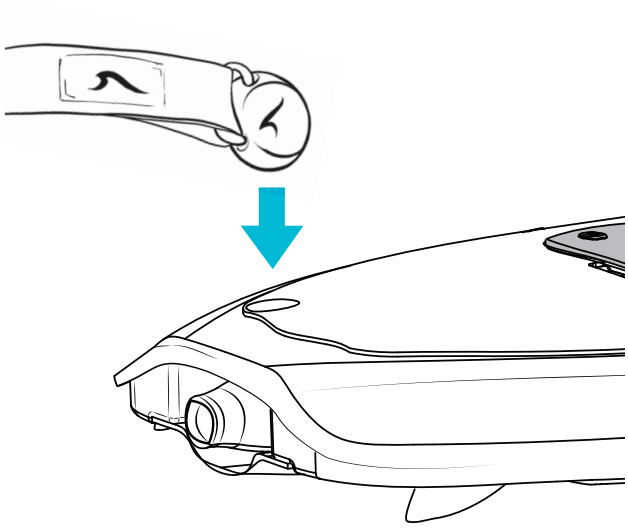

2

Для сопряжения беспроводного контроллера с джетбордом нажмите рычаг акселератора, удостоверившись, что включилась светодиодная индикация. Затем отпустите рычаг.

Мигающая светодиодная индикация указывает на то, что беспроводной контроллер пытается выполнить сопряжение с джетбордом. (Количество мигающих светодиодных индикаторов указывает на уровень заряда батареи контроллера.)

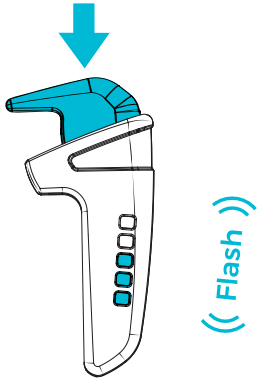

3

Когда сопряжение будет успешно установлено, все пять светодиодных индикатора на контроллере мигнут один раз.

Примечание:

Процесс сопряжения занимает от 15 до 60 секунд.
Если в течение 60 секунд сопряжение не будет установлено, повторите действия из пункта 2.

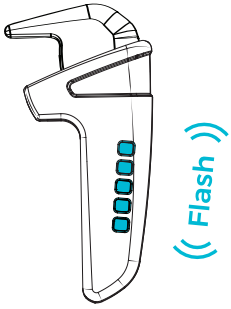

4

Когда сопряжение завершено, светодиодная индикация показывает уровень заряда аккумуляторной батареи Radinn Power Pack. Если батарея заряжена не полностью, рекомендуется произвести ее зарядку до максимального уровня.

Для проверки установленного сопряжения осторожно нажмите на рычаг акселератора беспроводного контроллера.
В результате этого должен включиться водометный двигатель.
В том случае, если двигатель не включится, повторите действия из пункта 2.

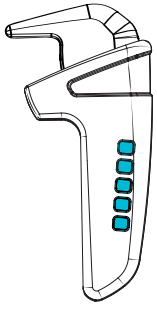

Спецификация беспроводного контроллера

Диапазон Bluetooth	2,4 ГГц
Рабочая дистанция	10 метров

Индикация беспроводного контроллера

Вибросигнал	Что означает
Контроллер подает однократный вибросигнал	Контроллер и джетборд успешно сопряжены, магнитный ключ установлен над датчиком на палубе джетборда.
Контроллер подает вибросигналы с интервалом 20 секунд	Заряд аккумуляторной батареи Radinn Power Pack менее 20%

Крепление контроллера и магнитного ключа

1

Надежно закрепите поводок магнитного ключа на лодыжке серфера.

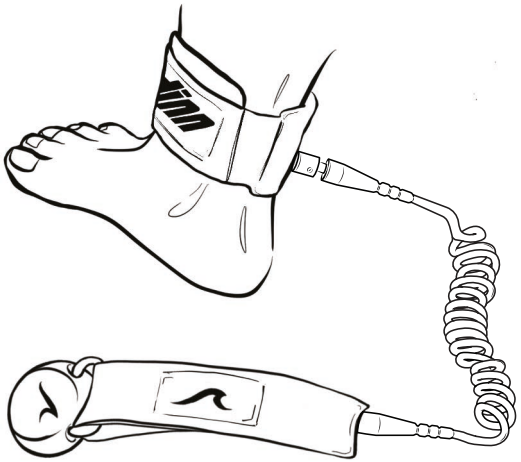

2

Надежно закрепите страховочный ремешок беспроводного контроллера на запястье.

Примечание:

Беспроводной контроллер не оборудован поплавком и может утонуть, поэтому он должен быть всегда надежно закреплен на запястье.

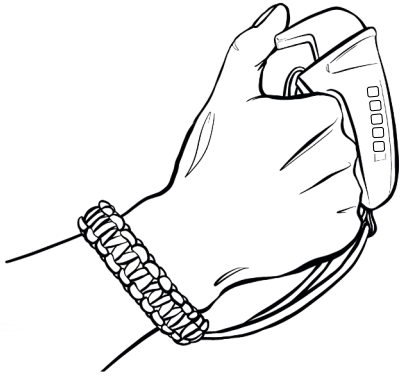

Монтаж плавников (опционально)

1

Для доступа к предусмотренному месту крепления плавников переверните джетборд вверх дном.

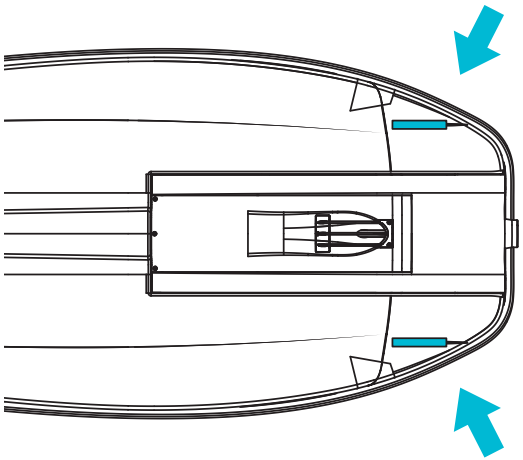

2

Установите плавники в пазы на днище джетборда в соответствии с рисунком ниже.

Для демонтажа плавников повторите эту процедуру в обратном порядке.

Примечание:

Плавники позволяют совершать повороты на более низкой скорости, однако для обычного движения устанавливать их не обязательно.

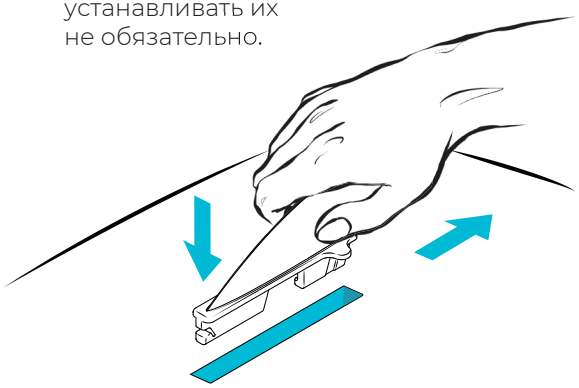

Перед стартом

1

Аккуратно извлеките джетборд из транспортировочного чехла.

Опустите джетборд на землю в безопасном месте рядом с водоемом. Никогда не прикрепляйте магнитный ключ к джетборду во время спуска на воду.

Примечание:

Джетборд в сборе весит до 45 килограммов. Мы рекомендуем для спуска джетборда на воду использовать помощь второго человека.

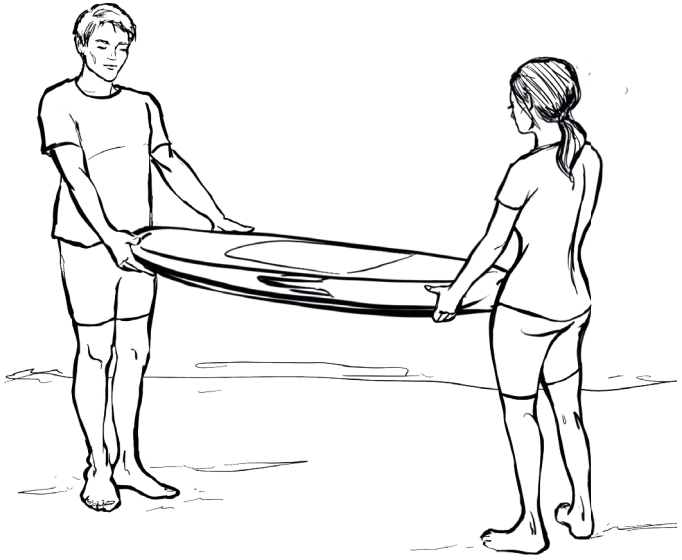

2

Прежде, чем включать двигатель джетборда, немного отплывите от берега, чтобы при старте не травмировать других людей и не повредить сам джетборд, окружающие суда или любое другое имущество. Убедитесь, что глубина воды в месте запуска водометного двигателя джетборда составляет не менее 1,5 метров.

ПРЕДУПРЕЖДЕНИЕ:

Джетборд представляет собой мощное водное транспортное средство. Будьте особенно осторожны при запуске водометного двигателя, так как его реактивная струя может достигать 10-ти метров и потенциально способна нанести вред людям и/или повредить чужое имущество.

Начните движение сидя на коленях

1

Прежде, чем включать двигатель джетборда, немного отплывите от берега, чтобы при старте не травмировать других людей и не повредить сам джетборд или любое другое имущество.

Убедитесь, что глубина воды в месте запуска водометного двигателя джетборда составляет не менее 1,5 метров. Примите положение сидя на коленях, держась за одну из ручек на палубе джетборда.

2

Прикрепите магнитный ключ к датчику выключателя двигателя, расположенному на корме джетборда. Плавно нажмите рычаг акселератора на беспроводном контроллере.

Во время набора скорости не отпускайте рычаг акселератора резко. Для того, чтобы сохранять устойчивость при наборе скорости, нажимайте на рычаг акселератора равномерно, с постоянным усилием.

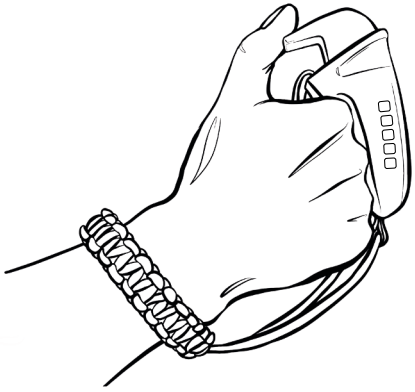

3

Одновременно с набором скорости нос джетборда начнет подниматься вверх. В этой ситуации серферу будет необходимо переместить вес своего тела вперед, прижимая нос джетборда как можно ближе к поверхности воды, - но не позволяя ему уходить под воду.

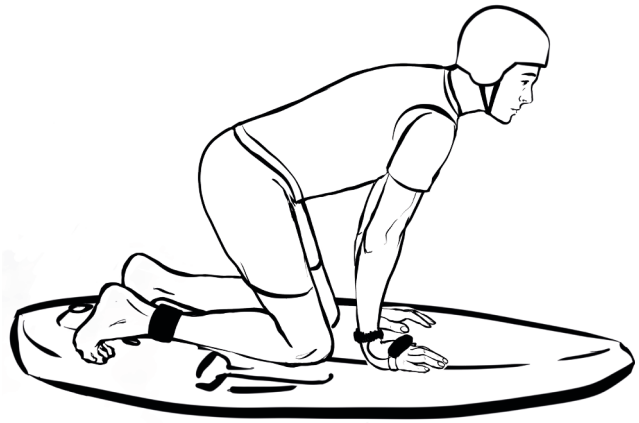

4

Когда джетборд вновь начнет набирать скорость, перенесите вес тела обратно.

Важно научиться удерживать мощность двигателя на постоянном уровне в течение всего процесса скольжения по водной поверхности.

Движение стоя

1

Когда вы научитесь равномерно двигаться с постоянной скоростью и удерживать равновесие, попробуйте встать на ноги.
Важно: во время смены позиции поддерживайте постоянную скорость движения.

Совет:

Для удержания равновесия используйте одну из ручек по бокам палубы джетборда.
Выставьте вперед одну ногу, перенесите на нее вес своего тела и медленно поднимитесь. Держите ноги слегка согнутыми в коленях и смотрите прямо перед собой.

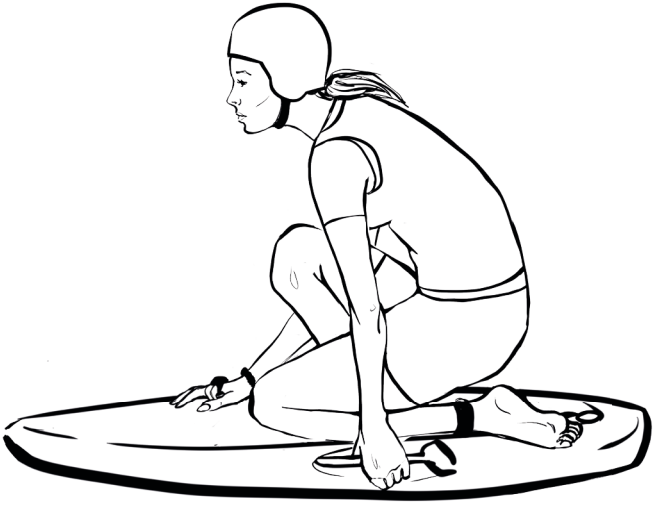

2

Старайтесь принять такую позицию, чтобы при движении водозабор двигателя не всасывал воздух.

Подберите для себя правильную и устойчивую позицию, перемещая вес тела по линии от носа до кормы джетборда.

Совет:

Следите за тем, чтобы принятая позиция была для вас комфортной, а также внимательно прислушивайтесь к звуку работающего водометного двигателя..

Повороты

1

В качестве дополнительного аксессуара джетборд комплектуется плавниками. Инструкции по их установке см. в главе '**Монтаж плавников**" (опционально).

Плавники позволяют совершать повороты на более низкой скорости.

2

Поддерживайте постоянную скорость и немного наклоняйтесь в нужном направлении.

Кроме того, при повороте вам может помочь смещение веса в сторону кормы джетборда.

Поворот влево

Поворот вправо

Распространенные ошибки

1

Одна из наиболее распространенных ошибок - чрезмерный наклон назад, к корме джетборда.

2

Также во время старта новички часто совершают еще одну ошибку - при наклоне вперед непроизвольно отпускают рычаг акселератора, что приводит к уменьшению тяги двигателя и к погружению носа джетборда в воду.

Примечание:

В том случае, если в результате падения серфера магнитный ключ отсоединится от палубы, двигатель джетборда автоматически выключается и джетборд быстро остановится. Данная система гарантирует, что в случае падения пользователя джетборд не продолжит неконтролируемое движение.

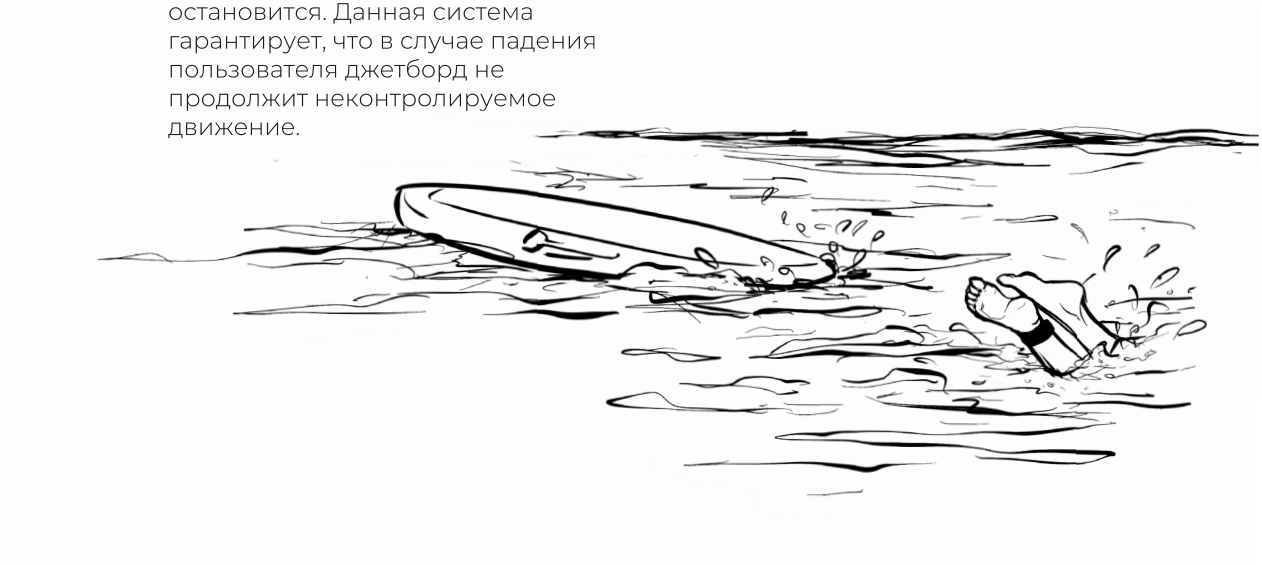

Обслуживание и уход за джетбордом Radinn

1

Наполните пластиковую бутылку пресной водой.

Подсоедините бутылку к выходному соплу водометного двигателя (A).

Сжав бутылку, подайте струю пресной воды в систему двигателя.

2

Повторяйте данную процедуру (1) после каждого использования джетборда в соленой воде.
Соль и песок могут засорять систему водометного двигателя, тем самым уменьшая поток воды и повышая риск его перегрева.

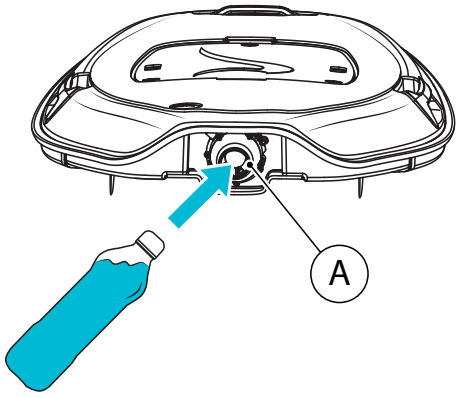

3

После извлечения батареи из аккумуляторного отсека всегда закрывайте контакты разъема защитной крышкой, убедившись, что она установлена без перекосов.

Промойте весь корпус джетборда пресной водой, защищая его от коррозии, которую может вызывать морская вода.

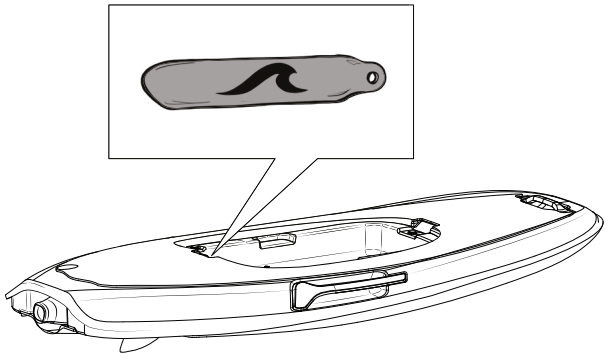

4

Перед тем, как поместить джетборд в транспортировочный чехол или любое другое оборудование для хранения, убедитесь, что корпус и аккумуляторный отсек сухие.

Примечание:

При длительном хранении джетборда Radinn устанавливать защитную крышку на разъем в аккумуляторном отсеке не нужно.

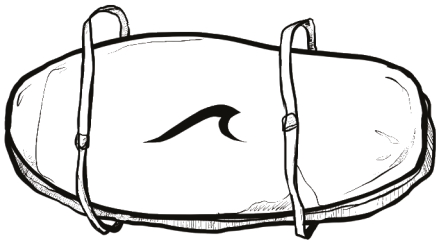

5

Храните джетборд в сухом месте при комнатной температуре (15 - 28°C).

6

Перед запуском двигателя всегда проверяйте, нет ли в его водозаборе пластика или другого мусора.

Переверните джетборд вверх дном и внимательно осмотрите водозабор водометного двигателя на наличие посторонних предметов или мусора.

Примечание:

Перед очисткой водозабора двигателя убедитесь, что аккумуляторная батарея и магнитный ключ отключены от джетборда.

Техобслуживание батареи Power Pack

1

Храните аккумуляторную батарею Radinn Power Pack в сухом помещении при комнатной температуре (15 - 28°C).

2

Перед тем, как поместить аккумуляторную батарею на хранение, **зарядите ее полностью**.

Примечание:

При полной разрядке батареи существует риск ее необратимого выхода из строя.
Во время хранения периодически, не реже одного раза в два месяца, подзаряжайте аккумуляторную батарею до максимума.

3

Перед использованием зарядите аккумуляторную батарею Radinn Power Pack полностью.

4

Регулярно, не реже одного раза в два месяца, подзаряжайте аккумуляторную батарею до максимума.

5

Ни при каких обстоятельствах не допускайте полного разряда аккумуляторной батареи Radinn Power Pack.

Примечание:

Если вы приобрели опционное зарядное устройство Radinn Speed Charger для быстрой зарядки, мы, тем не менее, настоятельно рекомендуем вам один раз в десять циклов зарядки использовать стандартное зарядное устройство Radinn Charger для того, чтобы максимально увеличить срок службы батареи.

Спецификация аккумуляторной батареи Power Pack

Тип батареи	Литий-ионная, напряжение 50,4 В , ячейки большой энергоемкости
Максимальная емкость	69 А/час | 3 478 Вт/час
Вес батареи	25 кг

Утилизация аккумуляторной батареи Power Pack и прочих элементов конструкции джетборда

При необходимости утилизации джетборда следуйте местным нормативам и правилам утилизации!

При необходимости утилизации аккумуляторной батареи следуйте местным нормативам и правилам утилизации.

Некоторые виды аккумуляторных батарей могут быть использованы для вторичной переработки и с этой целью могут быть приняты в соответствующем местном центре утилизации.
Если вам неизвестны местные правила и нормативы утилизации, пожалуйста, свяжитесь с соответствующим местным экологическим центром.

Catch the radinn® wave

Официальный дистрибьютор продукции «Radinn»
компания **MOTOSURFING**

Москва: +7 (495) 108-46-36

Санкт-Петербург: +7 (812) 627-60-47

sales@motosurfing.com

www.motosurfing.com

7 350111 660215

MOTOSURFING
MOTOSURFING.COM

140029AAR01